ՍԱԼԻ ԱՄՐԱՆԱՈՐՄԱՆ ԴՐՎԱԳ

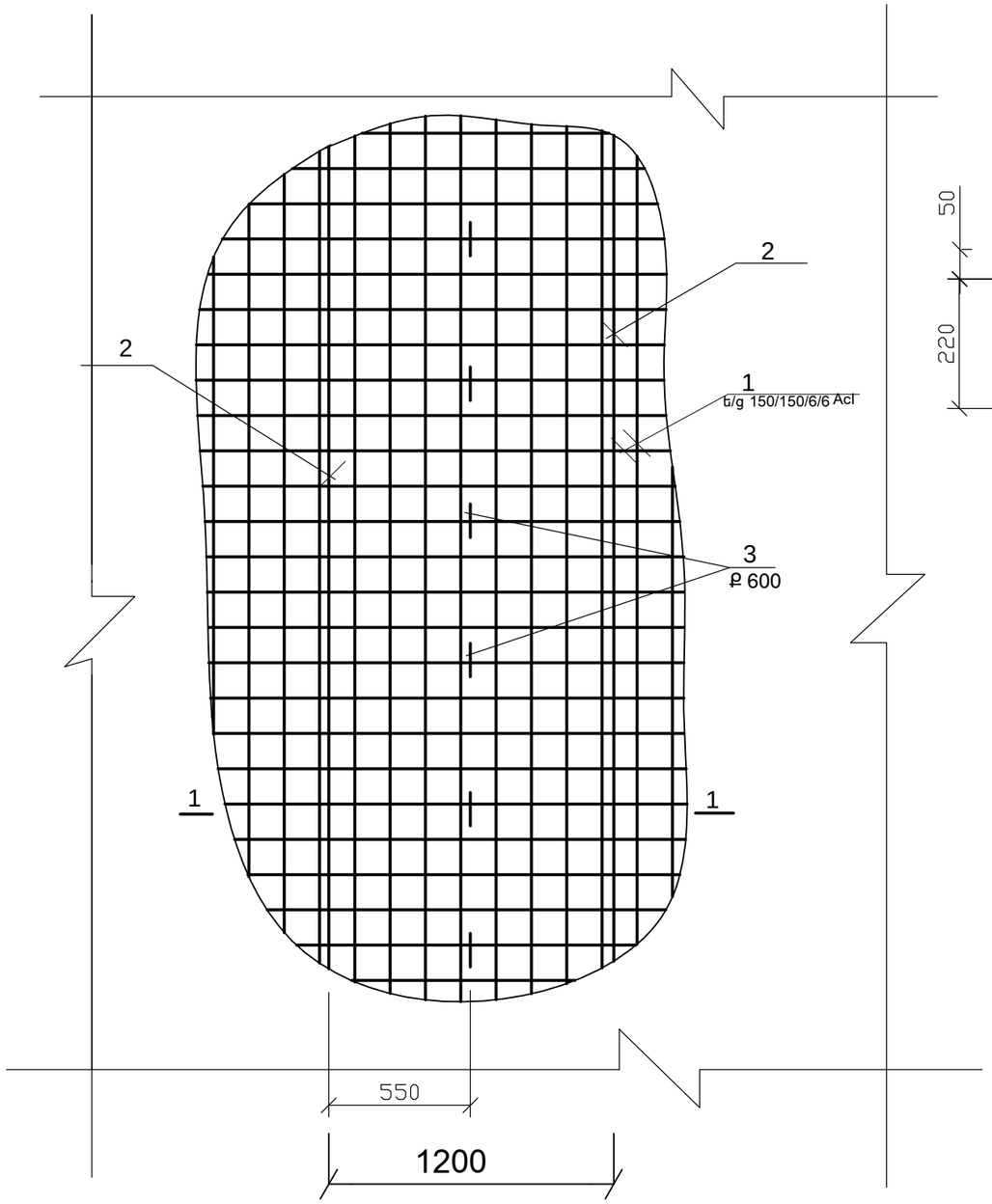

1 — 1

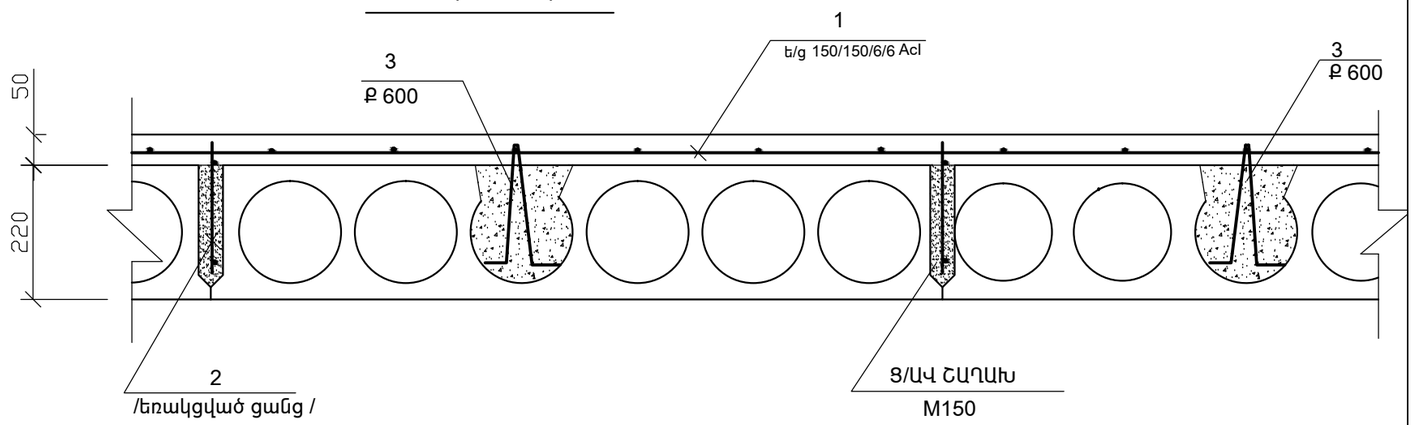

„ 2 " /եռակցված ցանց /

1 ԳՄ G=0,48 կգ

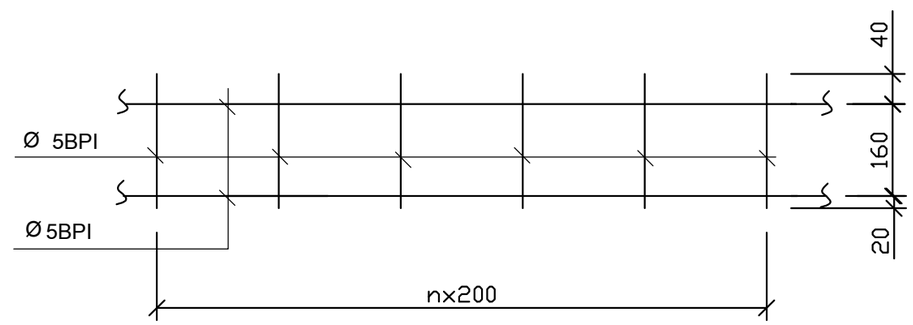

• ՏՎՅԱԼ ԹԵՐԹԸ ԴԻՏԱՐԿԵԼ 2a ; 4 Թ. ՀԵՏ ՀԱՄԱՏԵՂ :

Ն.Գ.Ճ.	ՀԱՐՈՒԹՅՈՒՆՅԱՆ		ՕԲ.ԱՆՎԱՆՈՒՄԸ ՍՏԵՓԱՆԱՎԱՆԻ ՀԱՄԱԲՈՒԺԱՐԱՆԻ ՀԻՄՆԱՆՈՐՈԳՈՒՄ	ASMED design «ԱՍՔՄԵԴ դիզայն» ՍՊԸ
ՆԱԽԱԳԾԵՑ	Ռ.ՄԱՀԼԵԲԱՇՅԱՆ			
			ԹԵՐԹԻ ԱՆՎԱՆՈՒՄԸ ԾԱԾԿԻ ՍԱԼԻ ԱՄՐԱՆԱՈՐՄԱՆ ՄԱՆՐԱՄԱՍԵՐ	ՕԲՅԵԿՏ 04/16
				ԹԵՐԹ ԿԵ - 4a ՓՈՒԼ ԱԳ
				ԹԵՐԹԵՐ